HAMPRO® 680 Prozess-Plungerpumpe

HAMMELMANN®

Hammelmann Prozesspumpen sind für Dauerbetrieb ausgelegt. Beachten Sie Kurbelwellendrehzahl, mittlere Kolbengeschwindigkeit und Antriebsleistung.



Maße: mm

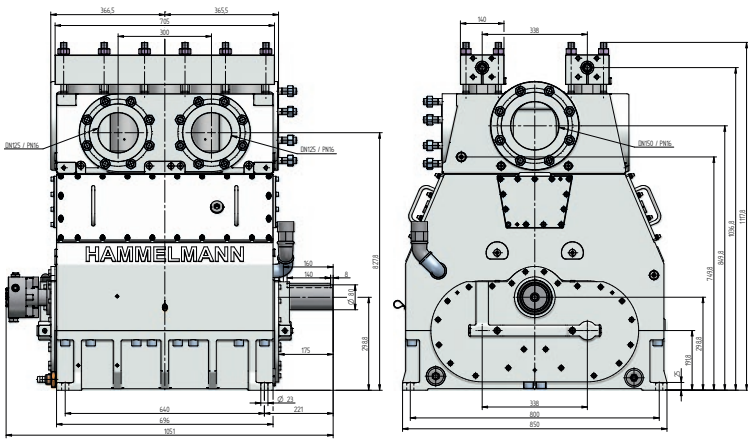

Qualität und Zuverlässigkeit

- Kurbeltrieb nach der “Finite-Elemente-Methode” berechnet und für hohe Lebensdauer und Betriebssicherheit konstruiert
- Lastwechselfreier Pumpenkopf aus Edelstahl
- Integriertes Untersetzungsgetriebe
- Öldruckumlaufschmiersystem mit Ölkühler/Ölfilter
- Hermetische Abdichtung zum Kurbeltrieb durch Faltenbalgsystem
- Große Auswahl an Materialien für unterschiedliche Flüssigkeiten
- Minimale Kurbelwellendrehzahl mit externer Ölpumpe 32 1/min

Ausstattung

- Antriebsleistung bis 680 kW
- Bauweise: 10 Zylinder, stehend

Technische Details HAMPRO® 680

Betriebsdruck	Fördervolumen
bis 3200 bar	bis 128 m^3/h
Bauweise	**Gewicht**
10 Kolben, vertikal, in U-Ausführung	~ 2300 kg

Gewicht und Maße beziehen sich auf die reine Pumpe, ohne Zubehör. Verbindliche Maßzeichnungen und Gewichte auf Anfrage.

Das Faltenbalgsystem ist gasdicht ausgeführt.



Zero Emission

ZERO EMISSION® VDI 2440

TA-Luft, zertifiziert gemäß VDI 2440

In der Ausführungsvariante „Zero Emission“ ist das Fördermedium komplett von der Umgebung getrennt, so dass in keinem Betriebszustand Fördermedium nach außen entweichen kann.

Technische Daten Baureihe HAMPRO® 680: Leistungsdaten (Standardausführung)

HDP	Q* [l/min]	Q* [m³/h]	Erforderliche Antriebsleistung Betriebsdruck [bar] 450	500	560	630	680	D [mm]	Drehzahl n1	n2
684	66	3,96	3200	-	-	-	-	17,5	1500	411
	79	4,74	2900	3200	-	-	-		1500 / 1800	493
	95	5,7	2400	2700	3000	3200	-		1800 / 2150	591
	80	4,8	2800	3000	-	-	-	19,3	1500	411
	96	5,76	2400	2600	3000	3000	-		1500 / 1800	493
	115	6,9	1980	2200	2500	2800	3000		1800 / 2150	591
	85	5,1	2700	2800	-	-	-	20	1500	411
	102	6,12	2200	2500	2800	2800	-		1500 / 1800	493
	123	7,38	1840	2100	2300	2600	2800		1800 / 2150	591
683	144	8,64	1700	1800	-	-	-	25	1500	411
	172	10,32	1410	1570	1760	1800	-		1500 / 1800	493
	207	12,42	1180	1310	1470	1650	1780		1800 / 2150	591
	178	10,68	1350	1430	-	-	-	28	1500	411
	214	12,84	1130	1250	1400	1430	-		1500 / 1800	493
	257	15,42	940	1040	1170	1320	1420		1800 / 2150	591
682	203	12,18	1180	1240	-	-	-	30	1500	411
	243	14,58	980	1100	1220	1240	-		1500 / 1800	493
	291	17,46	820	910	1020	1150	1240		1800 / 2150	591
	253	15,18	970	1030	-	-	-	33	1500	411
	304	18,24	810	900	1010	1030	-		1500 / 1800	493
	364	21,84	680	750	840	950	1020		1800 / 2150	591
	279	16,74	860	910	-	-	-	35	1500	411
	334	20,04	720	800	900	910	-		1500 / 1800	493
	401	24,06	600	670	750	840	910		1800 / 2150	591
	368	22,08	660	700	-	-	-	40	1500	411
	441	26,46	550	610	700	700	-		1500 / 1800	493
	529	31,74	460	510	570	640	700		1800 / 2150	591
	471	28,26	520	550	-	-	-	45	1500	411
	565	33,9	440	480	540	550	-		1500 / 1800	493
	677	40,62	360	400	450	510	550		1800 / 2150	591
	587	35,22	420	450	-	-	-	50	1500	411
	704	42,24	350	400	440	450	-		1500 / 1800	493
	844	50,64	300	330	370	410	450		1800 / 2150	591
	710	42,6	350	370	-	-	-	55	1500	411
	852	51,12	300	320	360	370	-		1500 / 1800	493
	1021	61,26	240	270	300	340	370		1800 / 2150	591
	837	50,22	300	310	-	-	-	60	1500	411
	1004	60,24	250	270	310	-	-		1500 / 1800	493
	1203	72,18	200	230	250	300	310		1800 / 2150	591
	982	58,92	250	270	-	-	-	65	1500	411
	1178	70,68	210	230	260	270	-		1500 / 1800	493
	1412	84,72	170	200	220	240	260		1800 / 2150	591
	1139	68,34	220	230	-	-	-	70	1500	411
	1366	81,96	180	200	220	230	-		1500 / 1800	493
	1638	98,28	150	170	200	210	230		1800 / 2150	591
	1487	89,22	170	180	-	-	-	80	1500	411
	1784	107,04	140	150	170	180	-		1500 / 1800	493
	2139	128,34	120	130	140	160	170		1800 / 2150	591

Daten

- Stangenkraft: 88 kN
- Hub: 75 mm
- Mittlere Kolbengeschwindigkeit bei n2:

400 1/min. = 1,00 m/sek
493 1/min. = 1,23 m/sek
591 1/min. = 1,48 m/sek

Zertifikate

- Maschinenrichtlinie 2006/42/EG
- ATEX 2014/34/EG
- API 674
- TA-Luft
- NORSOK M501
- NORSOK M650
- NACE MR0175

Normen

- DIN EN ISO 9001
- DIN EN ISO 14001
- DIN EN ISO 50001
- BS OHSAS 18001
- ASME-U
- EAC

ENERGIE EFFIZIENT

Hammelmann Kolbenpumpen setzen 93 bis 98 % der Wellenleistung in hydraulische Energie um.

* Daten beziehen sich auf das Medium Wasser (Kompressibilität berücksichtigt)

D = Kolbendurchmesser

n1 = Drehzahl/Motor [1/min]

n2 = Drehzahl/Kurbelwelle [1/min]

08/24 © Copyright Hammelmann GmbH, Oelde, Deutschland. Technische Änderungen und Irrtümer vorbehalten.

Hammelmann GmbH
Carl-Zeiss-Straße 6–8
59302 Oelde • Deutschland
mail@hammelmann.de
Tel.: (0) 25 22 / 76 - 0
Fax: (0) 25 22 / 76 - 140
www.hammelmann-process.de

HAMMELMANN®